PRZEKRÓJ PODŁUŻNY WZDŁUŻ OSI PŁYT PODJAZDU I PODESTU

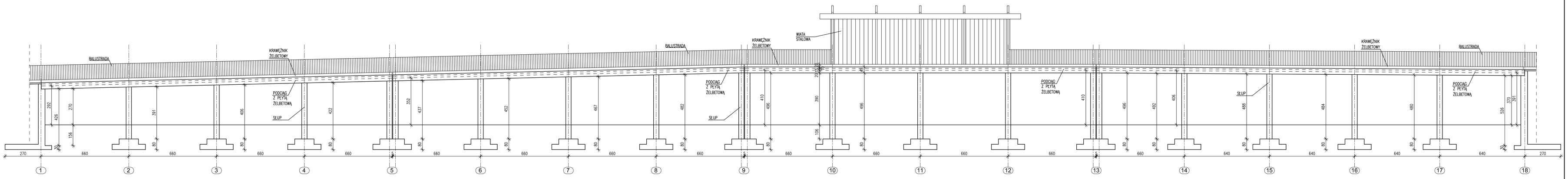

Zamawiający: SAMODZIELNY PUBLICZNY SZPITAL WOJEWÓDZKI im. PAPIEŻA JANA PAWŁA II W ZAMOŚCIU				Nr ewidencyjny 3/2014
Obiekt: PODJAZD DO IZBY PRZYJĘĆ				Stadium P.B.+W.
Treść rysunku: PRZEKRÓJ PODŁUŻNY				Branża KONSTRUKCJA
Wyszczególnienie	Nazwisko i imię (uprawnienia)	Data	Podpis	Skala
Opracował	mgr inż. STANISŁAW PLECHAWSKI (uprawnienia: BMA-0-1/11/93)	04.2014		1:100
Asystentka	mgr inż. EWELINA ZBYRYT	04.2014		Nr rys. 9